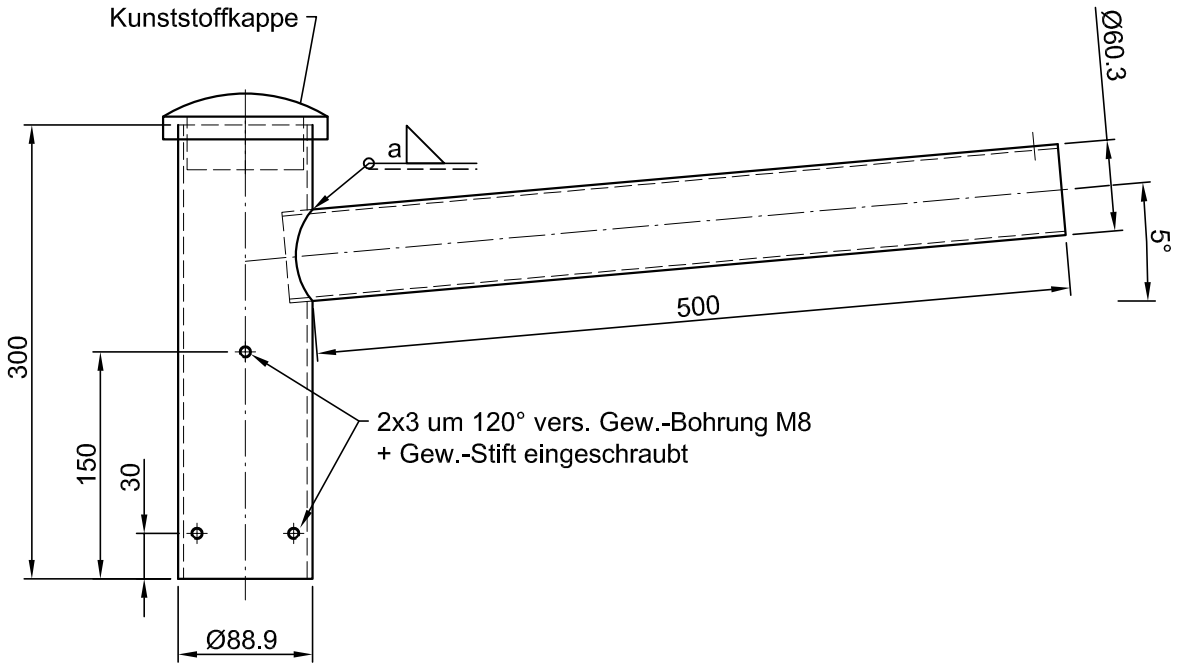

DIN A4 210 x 297 mm

Korrosionsschutzsystem: Feuerverzinkt nach DIN EN ISO 1461 t ZN k		Schweißnähte: Schweißnahtbewertungsgruppe: DIN EN ISO 5817 'D' Schweißzusatzwerkstoffe: DIN EN ISO 2560 / / 14341 / 14171 Schweißnahtzeichen: EN 2553 Schweißnahtvorbereitung: DIN EN ISO 9692 Schweißverfahren: DIN 1910; EN 14610	nicht gekennzeichnete Schweißnähte: a = 3mm Vorwärmtemperatur: t ≥ 30mm --> 100°-150° UP-Nähte: mindestens 60% durchgeschweißt
Verzinkungsbohrungen sind konstruktiv anzubringen			

(Verwendungszweck) Status freigegeben	(Zul.Abw.) Allg.toleranz EN ISO 13920-BG DIN ISO 2768-c	(Oberfläche)	Maßstab 1:5 — 4,5 kg/St (Werkstoff)

	Datum	Name
Bearb.	27.03.2017	Lang A.
Gepr. Statik		
Gepr.	04.05.2021	Meixner Ch

Aufsatzstück 1-fach

EAF 76/60-500

Lagertyp

Rev.	Bezeichnung	Datum	Bearb.
B	Schweißstempel; Bezeichnung	16.08.17	GRS
A	Neuanlage	27.03.17	LAN

tecpoles

(EDV-Nr.) N173899.dwg

Zeichnungs-Nr. N173899 36015245

Artikelnummer:

(Ers.f.:) (Ers.d.:)

Klasse	Blatt
	1
Rev: B	1 Bl

Dieses Dokument ist gültig mit maschineller oder handschriftlicher Unterschrift. Techn. Änderungen bei der Ausführung ausschließlich Tecpoles vorbehalten!

Tecpoles nimmt für Angebot, Zusammenstellungen, Formblätter, Beschreibungen und zeichnerische Darstellungen Urheberrechtschutz in Anspruch. Gebrauch, Vervielfältigung und Weitergabe nur mit vorheriger schriftlicher Genehmigung !

Tecpoles claims copyright for offers, lists, blanks, descriptions and drawings. Use, duplication and handing over to third parties only with prior written permission.

Plot: Meixner, Christoph 04/05/2021